Cappa d'aspirazione Amélie

Cappe d'aspirazione

Codice: 2447 090

CARATTERISTICHE

ILLUMINAZIONE LED	Particolare attenzione al risparmio energetico con i sistemi di illuminazione a LED, con consumi 10 volte più contenuti e una durata 10 volte superiore, volti a creare un adeguato comfort e sicurezza nella zona cottura.

DETTAGLI

Materiale	Acciaio inox
Texture	Spazzolatura in linea
Altezza camino	modalità aspirante: 580-1000 mm modalità filtrante: 650-1070 mm
Classe energetica	A
Dettagli sul tipo di prodotto	Camino telescopico
Filtri antigrasso	3 Filtri antigrasso

Funzionamento	Aspirante (filtrante con filtri opzionali)
Foro di estrazione dell'aria	ø 120/150 mm
Illuminazione	Illuminazione 2x2,1 W LED (4.000 kelvin)
Portata d'aria	620mc/h
Potenza motore	220W
Tipo di cappa	Cappa aspirante a parete
Tipo comandi	Comandi elettronici soft touch
Velocità di aspirazione	4 velocità d'esercizio
Note:	I condotti di scarico dei fumi devono avere un diametro interno non inferiore a 120 mm

DATI TECNICI

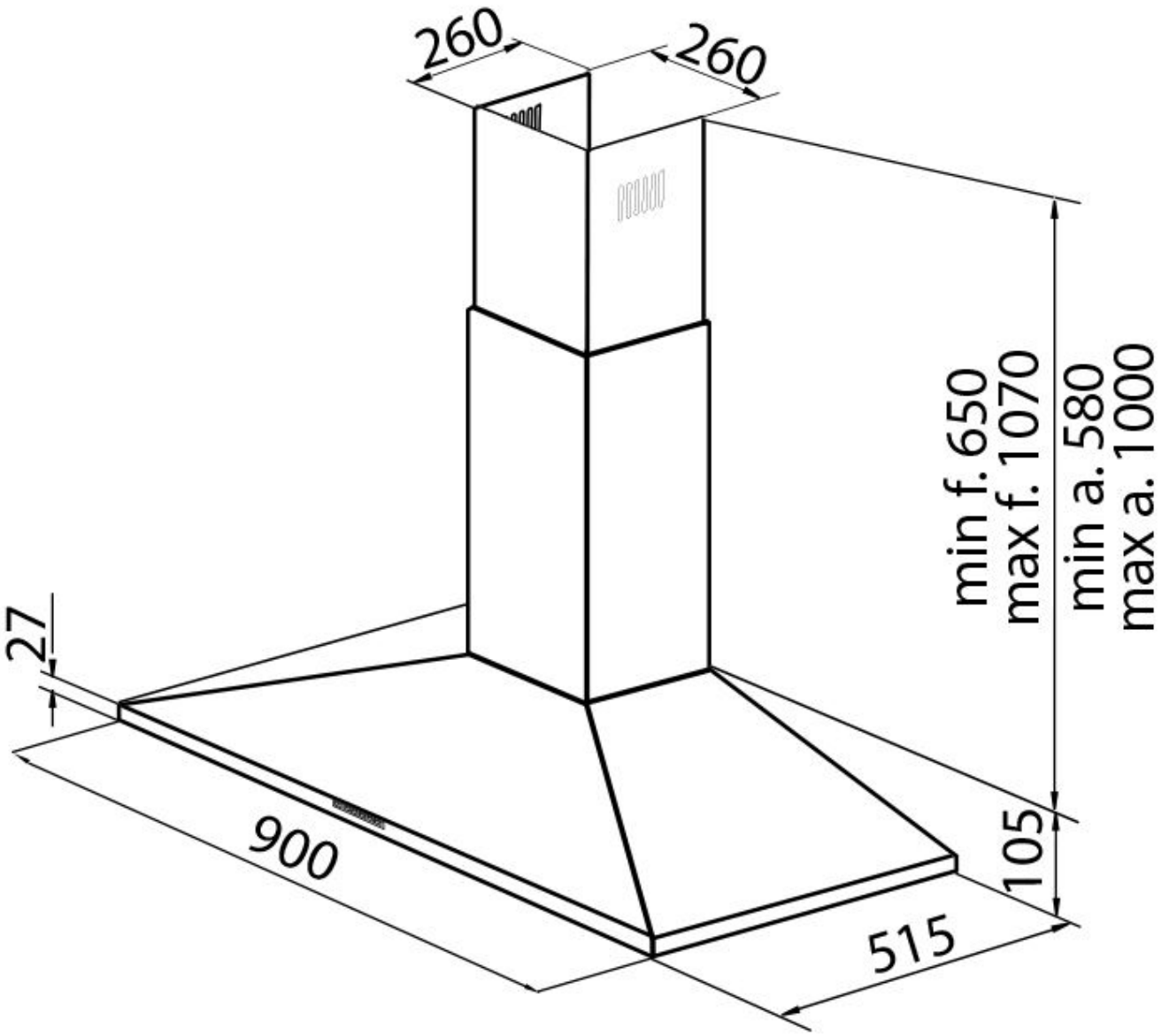

ACCESSORI OPZIONALI

Canalizzazione flex silenziante Ø 120
9700 602

Canalizzazione flex silenziante Ø 150
9700 603

Filtro carbone
9700 517